WST Spannsysteme

Spannwelle SWL/SDZ

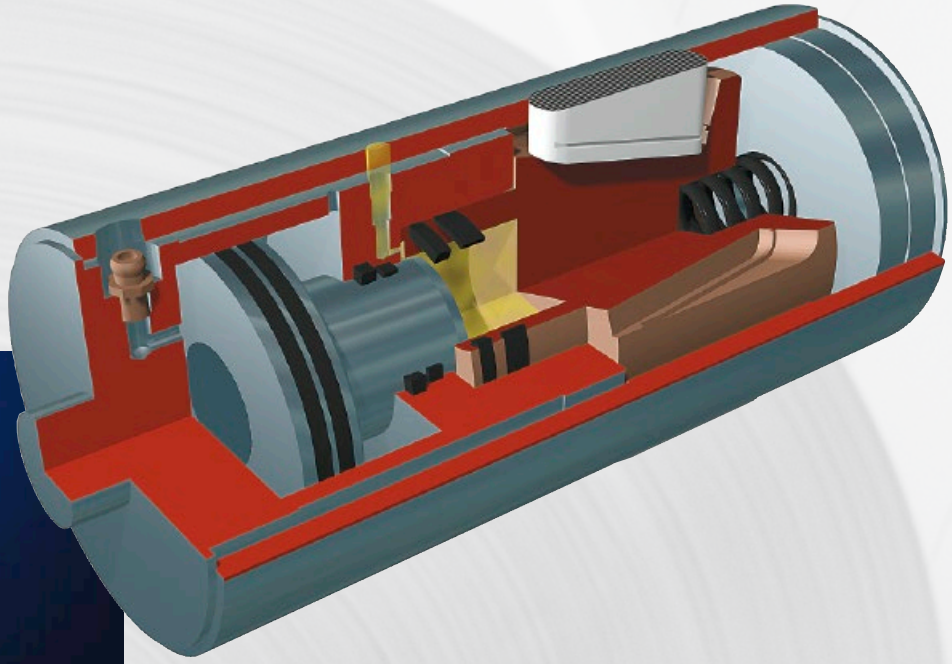

Spannwelle SWL

Spanndorn SDZ (einseitig gelagert)

- zentrisch spannend
- pneumatisch betätigt
- wartungsarm
- bahnförmige Materialien, hohe Ballengewichte
- für hohe Drehzahlen und exakt zentrische Wickelhülsenspannung
- Spannweg von 12 mm ermöglicht das Fahren von verschiedenen Wickelhülsen bei niedrigen Drehzahlen

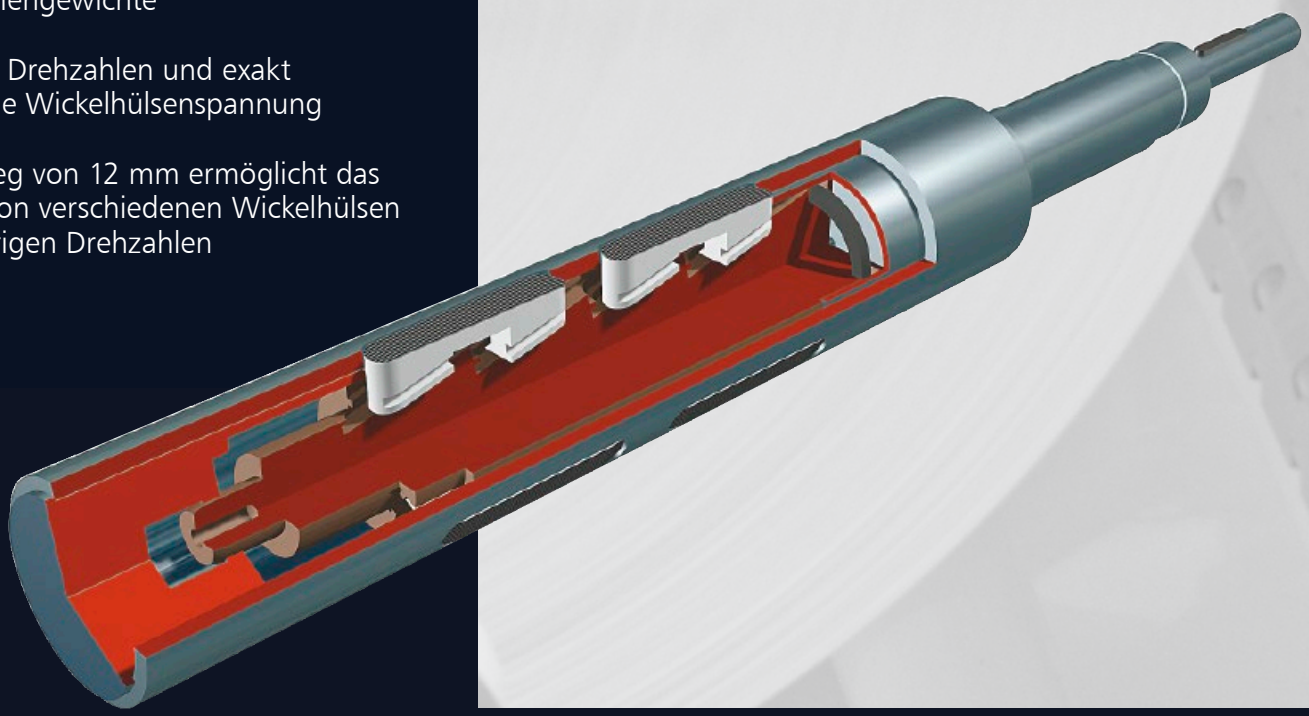

WST Spannsysteme
WST Spannsysteme GmbH

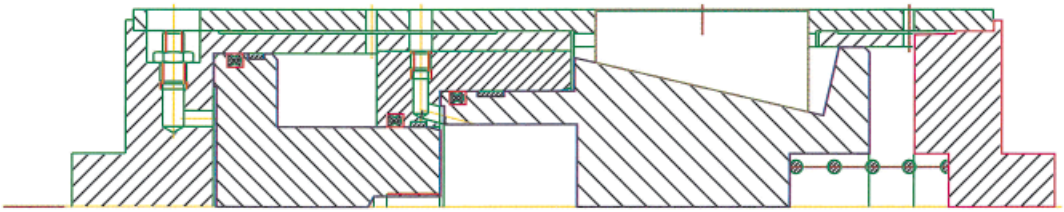

Typ SWL

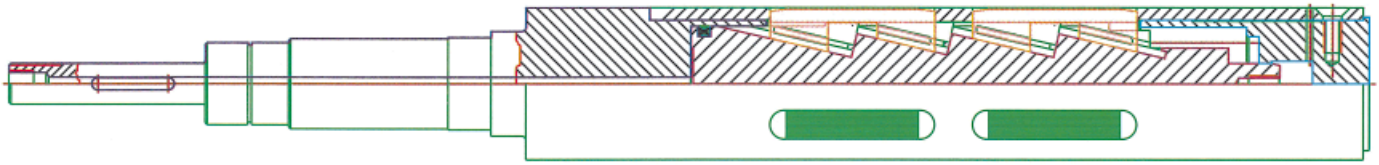

Typ SDZ

Spannwelle SWL
Spanndorn SDZ (einseitig gelagert)

Technische Beschreibung

Aus dem Tragrohr werden Spannkeile zentrisch nach außen gedrückt. Durch eine günstige Kraftübersetzung können große Gewichte im Bereich der Selbsthemmung gespannt werden, gegebenenfalls mit Kraftübersetzung und Federspannung.

Das Tragrohr ist je nach Ballengewicht, Ballenbreite und Drehmoment mit einer Anzahl Spannelemente bestückt. Es kann wahlweise aus Stahl, Aluminium oder carbonfaserverstärktem Kunststoff gefertigt werden.

Die Kolben sind aus Aluminium oder Stahl und haben Spezialdichtungen.

Der Spanndorn SDZ entspricht der Spannweite des Typs SWL, ist jedoch einseitig gelagert.

WST Spannsysteme GmbH
Am Fledderbach 7
D-49201 Dissen a.T.W.

Tel. +49(0) 5421/93 19-0
Fax +49(0) 5421/93 19-19

info@wst-spannsysteme.de
www.wst-spannsysteme.de